KESLA

HAKKURIT • HUGGAR
CHIPPERS • HACKER

KESLA

AMMATTIMAISEEN HAKETUKSEEN • FÖR PROFESSIONELL FLISNING

FOR PROFESSIONAL CHIPPING • ZUM PROFESSIONELLEN HACKERN

Puu on uusiutuvan energiatuotannon perusta ja sen käyttö energianlähteenä kasvaa voimakkaasti. Kesla on merkittävä metsätalouteen liittyvien bioenergiaratkaisujen kehittäjä.

Tehokas ammattimainen haketus vaatii joustavuutta – voit valita KESLA-hakkurin laajasta mallistostamme joko vaunumallina tai auton päälle asennettuna. Keslan laatu takaa, että hakkurisi on kestävä ja luotettava vaativissakin olosuhteissa.

Trä är grunden i förnyelsebar energiproduktion och dess användning som energikälla växer snabbt. Kesla är en avsevärd utvecklare av skogsrelaterade bioenergilösningar.

Effektiv professionell flisning kräver flexibilitet - du kan välja ditt Keslaflishugg från vårt breda modellutbud, antingen som vagnmodell, eller som lastbilsmonterad. Den kvalitet som Kesla levererar garanterar att ditt flishugg är hållbar och pålitlig även vid de mest krävande omständigheterna.

Wood is the foundation of renewable energy production and its use as a source of energy is in rapid growth. Kesla is a significant developer of forestry-related bioenergy solutions.

Efficient professional chipping requires flexibility – you can select your Kesla chipper from our wide model range, either as a trailer model or a truck-mounted model. The quality provided by Kesla will guarantee that your chipper will be durable and reliable even in the most demanding conditions.

Holz ist die Grundlage erneuerbarer Energieproduktion und seine Verwendung als Energiequelle steigt rapide an. Kesla ist ein bedeutender Hersteller für Bioenergielösungen im Forstwirtschaftsbereich.

Das effiziente professionelle Zerkleinern erfordert Flexibilität - Sie können Ihren KESLA-Hacker aus vielen Modellen auswählen, entweder als Anhänger oder als Festaufbau auf einem LKW. Die von Kesla gebotene Qualität garantiert Ihnen, dass Ihr Hacker auch unter den schwersten Verhältnissen haltbar bleibt und zuverlässig arbeitet.

- Syöttöaukko 45x60 , 60x80 cm tai 60x100 cm
- Inmatningsöppning 45x60, 60x80 eller 60x100 cm
- Intake opening 45x60, 60x80 or 60x100 cm
- Einlassöffnung 45x60, 60x80 oder 60x100 cm

- Patentoitu leikkaava teräratkaisu
- Patenterad lösning för knivar
- Patented solution of cutting knives
- Patentierte Klingenlösung

- Terien vaihto alle 15 minuutissa
- Knivbyte på mindre än 15 minuter
- Change of blade in less than 15 minutes
- Der Klingenwechsel erfolgt in weniger als 15 Minuten

- Hakkeen palakoko säädetään helposti vaihdettavilla seuloilla
- Flisstorlek kan ändras med sikt
- Chip size adjusted easily by different screens
- Die Hackschnitzelgröße kann leicht durch Ändern der Sieb eingestellt werden

- Tehokkaat KESLA-nosturit
- Effektiva KESLA-kranar
- Efficient KESLA cranes
- Effiziente KESLA Kräne

- Hakkurin ja nosturin käyttöön suunniteltu hydrauliikka
- Hydraulik optimerad för flis- och krananvändning
- Hydraulics designed for chipper and crane operation
- Die Hydraulik wurde für den Hacker- und Kranbetrieb entwickelt

KESLA C645S • C645S-II • C645T • C645T-II • C645A

Kompakti ja tehokas C645

KESLA C645-hakkuriperheen laaja mallisto sopii vaunuihin tai auton päälle. KESLA C645 on kokonaisratkaisu, jossa on erittäin korkea tuottavuus sekä pieni polttoaineen kulutus ja sen maastokelpoisuus on hyvä.

KESLA C645-hakkuriin on valittavissa joko CLASSIC-spiraaliroottori tai HEAVY DUTY-riviteräroottori. CLASSIC on avoin roottori, jossa leikkavat terät asettuvat spiraalimaisesti roottorin ympäri. Se sopii pienille moottoritehoille esimerkiksi havupuiden haketukseen. Roottoriakseli on hitsattu ja teränpainimet on kiinnitetty kahdella ruuvilla. HEAVY DUTY-roottori sopii suurille moottoritehoille ja lehtipuiden haketukseen. Rakenteeltaan se on puolisuljettu ja 6 leikkaavaa terää asettuvat riveihin. Roottoriakseli ja roottori on kiinnitetty kitkaliitosholkein ja teränpainin on kiinnitetty kolmella ruuvilla.

Kompakt och effektiv C645

KESLA C645 flishuggarfamiljens stora sortiment lämpar sig både för vagnar eller ovanpå bilen. KESLA C645 är en komplett lösning med mycket hög produktivitet och låg bränsleförbrukning med god terrängkapacitet.

Till KESLA C645 flishuggare kan väljas antingen CLASSIC spiralrotor eller HEAVY DUTY kraftfulla rotor. CLASSIC är en öppen rotor där skärbladen är placerade spiralformigt runt rotorn. Den lämpar sig för liten motorkapacitet, till exempel för flisning av barrträd. Rotoraxeln är svetsad och knivmatarstavarna sitter fast med två skruvar. HEAVY DUTY-rotorn passar för stora motoreffekter och för flisning av lövträd. Den är till sin struktur halvstängd och 6 skärblad är placerade i rader. Rotoraxeln och rotorn är fäst i en friktionsförbandhylsa och knivmatarstaven sitter fast med tre skruvar.

Der kompakte und effiziente C645

Das umfangreiche Sortiment der KESLA C645-Produktfamilie ist für Anhänger und zum Transport hinter dem PKW geeignet. DER KESLA C645 ist eine Komplettlösung mit äußerst hoher Produktivität und geringem Kraftstoffverbrauch und gut für das Gelände geeignet.

Für den KESLA C645-Hacker ist in CLASSIC, mit Spiralrotor, oder HEAVY DUTY, mit Reihenblattrotor, wählbar. CLASSIC ist ein offener Rotor, dessen Schneideblätter spiralförmig am Rotor angeordnet sind. Er ist für kleine Motorleistungen geeignet, z.B. zum Hacken von Nadelholz. Die Rotorachse ist geschweißt und der Blattpressen mit zwei Schrauben befestigt. Der HEAVY DUTY Rotor eignet sich für große Motorleistungen und zum Hacken von Laubholz. Er ist halbgeschlossen konstruiert und seine 6 Schneideblätter reihenförmig angeordnet. Die Rotorachse und der Rotor sind in HV-Verbindungsbeschlägen befestigt und die Blattpresse ist mit drei Schrauben abgebracht.

Compact and efficient C645

The wide model range of KESLA C645 product family of chippers is suitable for mounting on trailers and trucks. KESLA C645 is a comprehensive solution with very high output, low fuel consumption, and good off-road properties.

Rotor options for KESLA C645 chippers are CLASSIC, spiral rotor or HEAVY DUTY in-line rotor. CLASSIC is an open rotor with knives located spirally around the rotor. It is suitable for small engine power and chipping softwood. Rotor axle is welded and knife holders are mounted with two screws. The HEAVY DUTY rotor is suitable for high engine power and chipping hardwood. Construction of the rotor is half-closed with 6 knives located in rows. The rotor axle and rotor are attached with friction sleeve joints and the knife holder is attached with three screws.

KESLA C645S

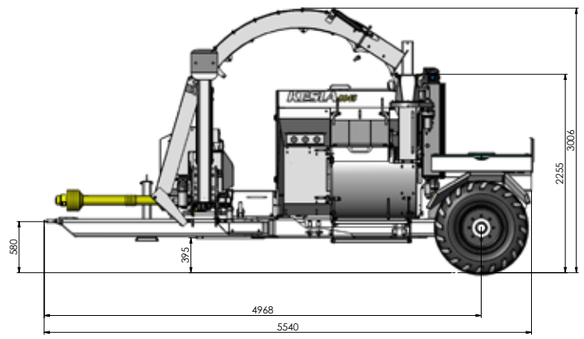

KESLA C645S-II

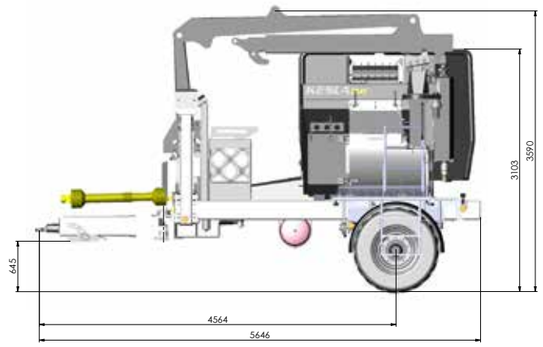

KESLA C645T

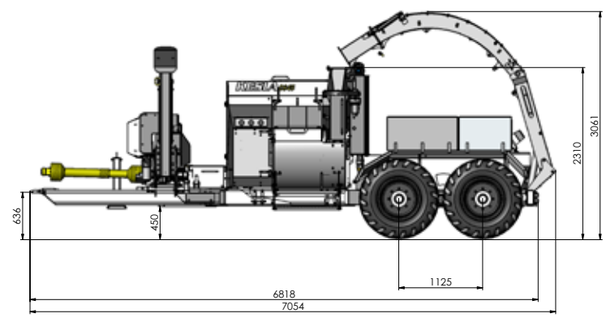

KESLA C645T-II

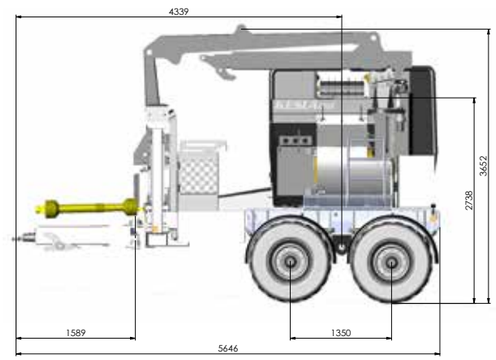

Käyttäjäystävällinen KESLA C860

KESLA C860 -rumpuhakkuri sopii tehokkaaseen energiapuun – oksien, risujen ja kokonaisten runkojen – haketukseen. Haketusta helpottavat suuri syöttöaukko (600 x 800 mm), reilu, korkealaitainen syöttöpöytä ja hydraulikäyttöiset ylä- ja alasyöttörullat. Hakkurin runko on kestävää, 25mm paksua terästä. Hakkurin muoto on sulava ja siinä on useita huoltoluukkuja, jotka helpottavat hakkurin puhtaanapitoa.

KESLA C860A toimii kuorma-auton moottorilla ja KESLA 860D-malli on varustettu Volvo Pentan 13 l (375 kW , max Nm 2 595) tehokkaalla ja polttoainetaloudellisella moottorilla. Molemmat mallit soveltuvat haketustehon, painon ja ulkomittojen osalta hyvin tienvarsi- ja terminaalihaketukseen.

Der nutzerfreundliche KESLA C860

Der KESLA C860 Trommelhacker eignet sich für die effiziente Herstellung von Brennholz - zum Hacken von Ästen, Zweigen und ganzen Stämmen. Das Hacken wird durch die große Speiseöffnung (600 x 800 mm), den großen hohen Zuführtisch und die hydraulischen oberen und unteren Zuführrollen erleichtert. Die Trommel des Hackers besteht aus beständigem 25 mm dicken Stahl. Die Form des Hackers ist fließend und er verfügt über mehrere Wartungsluken, welche die Reinhaltung des Hackers erleichtern.

Der KESLA C860A wird mit dem LKW-Motor angetrieben. Der KESLA 860D ist mit einem effizienten Volvo Pentan 13 l (375 kW, max. Nm 2.595) ausgestattet, der wenig Kraftstoff verbraucht. Beide Modelle eignen sich aufgrund ihrer Hackleistung, des Gewichts und der Außenmaße für das Hacken am Straßenrand und stationär.

Användarvänliga KESLA C860

KESLA C860 trumflishuggare är lämplig för effektiv flisning av energiskog - grenar, kvistar och hela stockar. Flisningen underlättas av den stora inmatningsöppningen (600 x 800 mm), det robusta och höga matarbordet samt hydrauldrivna övre- och undre matningsrullar. Flishuggarens ram är tillverkad av hållbart 25 mm tjockt stål. Flishuggarens format är smidigt och den har flera underhållsluckor som underlättar rengöringen av huggaren.

KESLA C860A drivs av lastbilsmotorn och KESLA 860D-modellen är utrustad med Volvo Pentas 13 l (375 kW, max Nm 2 595) effektiva och bränsleekonomiska motor. Båda modellerna är lämpliga för vägkant- och terminalflisning tack vare sin fliseffekt, vikt och yttre dimensioner.

User-friendly KESLA C860

KESLA C860 drum chipper is suitable for chipping efficient energy wood – knots, branch wood and trunk timber. Large (600 x 800 mm) feed opening, a fair high-sided feed table and hydraulic upper and lower feed rollers. Chipper's frame is of durable 25 mm thick steel. The chipper with a smooth design has several maintenance flaps that make cleaning of the chipper easier.

KESLA C860A operates on the truck engine and KESLA 860D model is equipped with an efficient and fuel-economizing Volvo Pentan 13 l (375 kW, max Nm 2 595) engine. Chipping efficiency, weight and external dimensions of both models enable roadside and terminal chipping.

1. Ala- ja yläsyöttörullat sekä syöttömatto ovat hydraulikäyttöisiä. 2. Hakettimen 860 mm halkaisijaltaan oleva roottori on puolisuljettu. Roottorissa on kaikkiaan kahdeksan vinoterää kahdessa rivissä. 3. Nopeasti vaihdettavat porrasseulat varmistavat tasaisen hakekoon. 4. Heittimen ja haketorven ulkokehällä on vaihdettavat kulutusterät. Haketorven alapinnassa on avattavat huoltoluukut. 5. Roskaruuvit kuljettavat hienoaineksen pois syöttömatolta roottorin ohitse. 6. Pääkäyttöhihna on huoltovapaa hammashihna. Heittimellä on viisi kiilahihnaa.

1. Die oberen und unteren Rollen und das Zuführband sind hydraulisch. 2. Der Rotor des Hackers hat einen Durchmesser von 860 mm und ist halbgeschlossen. Im Rotor befinden sich insgesamt acht schräg verlaufende Blätter in zwei Reihen. 3. Die schnell austauschbaren Stufensiebe gewährleisten eine gleichmäßige Hackspanaufnahme. 4. Im Außenring des Auswurfs und der Hackspanröhre befinden sich Blätter, die bei Verschleiß ausgestauscht werden können. In der unteren Fläche der Hackspanröhre befinden sich Wartungsluken, die geöffnet werden können. 5. Die Abfallschrauben transportieren Feinstoffe am Rotor vorbei vom Zuführband hinunter. 6. Der Hauptantriebsriemen ist ein wartungsfreier Zahnriemen. Im Auswurf befinden sich vier Keilriemen.

1. De övre- och undre matningsrullarna och matningsmattan är hydrauldrivna. 2. Flishuggarens rotor som till sin dimension är 860 mm i diameter är halvstängd. Rotorn har totalt åtta sneda blad i två rader. 3. De snabbt utbytbara trappformade sållen säkerställer en jämn träflisstorlek. 4. Kastarens och träflishornets yttre ring har utbytbara slitknivar. På träflishornets undersida finns underhållsluckor som kan öppnas. 5. Skräpskruvarna transporterar bort fint material från matningsmattan förbi rotorn. 6. Huvuddrivremmen är en underhållsfri kuggrem. Kastaren har fem kilremmar.

1. Upper and lower feed rollers and feed mat are hydraulic. 2. 860 mm diameter rotor of the chipper is half closed. Eight inclined knives of the rotor are in two rows. 3. Quickly replaceable graded screens ensure even chipping size. 4. Circumference of the kicker and spout has replaceable scuff blades. Lower part of the spout has maintenance flaps. 5. Waste screws take the fine matter away from the feed mat past the rotor. 6. Main belt is a maintenance-free toothed belt. The blower has five V-belts.

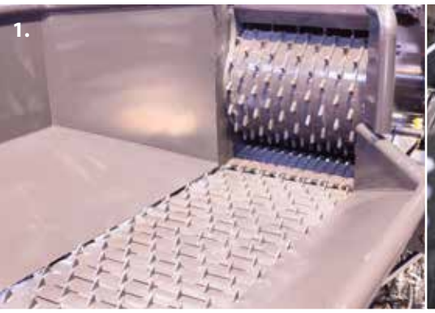

Järeään haketukseen - KESLA C1060

KESLA C1060 -rumpuhakkuri sopii tehokkaaseen energiapuun – oksien, risujen ja kokonaisten runkojen – haketukseen. Haketusta helpottavat suuri syöttöaukko (600 x 1000 mm), reilu korkealaitainen syöttöpöytä ja hydraulikäyttöiset ylä- ja alasyöttörullat. Hakkurin runko on kestävää 30 mm paksua terästä. Hakkurin muoto on sulava ja siinä on useita huoltoluukkuja, jotka helpottavat hakkurin puhtaanapitoa.

KESLA C1060A toimii kuorma-auton moottorilla ja C1060T traktorin voiman ulosotosta. Molemmat mallit soveltuvat haketustehon, painon ja ulkomittojen osalta hyvin tienvarsi- ja terminaalihaketukseen.

För tung flisning - KESLA C1060

KESLA C1060 trumflishuggare är lämplig för effektiv flisning av energiskog - grenar, kvistar och hela stockar. Flisningen underlättas av den stora inmatningsöppningen (600 x 1 000 mm), det robusta och höga matarbordet samt hydrauldrivna övre- och undre matningsrullar. Flishuggarens ram är tillverkad av hållbart 30 mm tjockt stål. Flishuggarens format är smidigt och den har flera underhållsluckor som underlättar rengöringen av huggaren.

KESLA C1060A drivs med lastbilens motor och C1060T från traktorns effektregulator. Båda modellerna är lämpliga för vägkant- och terminalflisning tack vare sin fliseffekt, vikt och yttre dimensioner.

KESLA C1060 for massive chipping

KESLA C1060 drum chipper is suitable for chipping efficient energy wood – knots, branch wood and trunk timber. Large (600 x 1000 mm) feed opening, a fair high-sided feed table and hydraulic upper and lower feed rollers. Chipper's frame is of durable 30 mm thick steel. The chipper with a smooth design has several maintenance flaps that make cleaning of the chipper easier.

KESLA C1060A operates on truck engine and C1060T on power outlet of a tractor. Chipping efficiency, weight and external dimensions of both models enable roadside and terminal chipping.

Für schweres Hacken - der KESLA C1060

Der KESLA C1060 Trommelhakker eignet sich für die effiziente Herstellung von Brennholz - zum Hacken von Ästen, Zweigen und ganzen Stämmen. Das Hacken wird durch die große Speiseöffnung (600 x 1000 mm), den großen hohen Zuführtisch und die hydraulischen oberen und unteren Zuführrollen erleichtert. Die Trommel des Hackers besteht aus beständigem 30 mm dicken Stahl. Die Form des Hackers ist fließend und er verfügt über mehrere Wartungsluken, welche die Reinhaltung des Hackers erleichtern.

Der KESLA C1060A wird über den LKW-Motor angetrieben, der C1060T über die Zapfwelle des Traktors. Beide Modelle eignen sich aufgrund ihrer Hackleistung, des Gewichts und der Außenmaße für das Hacken am Straßenrand und stationär.

1. Ala- ja yläsyöttörullat sekä syöttömatto ovat hydraulikäyttöisiä. 2. Hakettimen 860 mm halkaisijaltaan oleva roottori on puolisuljettu. Roottorissa on kaikkiaan kymmenen vinoterää eri puolilla roottoria. 3. Nopeasti vaihdettavat porrasseulat varmistavat tasaisen hakekoon. 4. Heittimen ja haketorven ulkokehällä on vaihdettavat kulutusterät. Haketorven alapinnassa on avattavat huoltoluukut 5. Roskaruuvit kuljettavat hienoaineksen pois syöttömatolta roottorin ohitse.6. Pääkäyttöhihna on huoltovapaa hammashihna. Heittimellä on viisi kiilahihnaa.

1. De övre- och undre matningsrullarna och matningsmattan är hydrauldrivna. 2. Flishuggens rotor, som till sin dimension är 860 mm i diameter, är halvstängd. Rotorn har totalt tio sneda blad på olika sidor av rotorn. 3. De snabbt utbytbara trappformade sållen säkerställer en jämn träflisstorlek. 4. Kastarens och träflishornets yttre ring har utbytbara slitknivar. På träflishornets undersida finns underhållsluckor som kan öppnas. 5. Skräpskruvarna transporterar bort fint material från matningsmattan förbi rotorn. 6. Huvuddrivremmen är en underhållsfri kuggrem. Kastaren har fem kilremmar.

1. Upper and lower feed rollers and feed mat are hydraulic. 2. 860 mm diameter rotor of the chipper is half closed. Rotor has a total of ten inclined knives on different sides of the rotor. 3. Quickly replaceable graded screens ensure even chipping size. 4. Circumference of the kicker and spout has replaceable scuff blades. Lower part of the spout has maintenance flaps. 5. Waste screws take the fine matter away from the feed mat past the rotor. 6. Main belt is a maintenance-free toothed belt. The blower has five V-belts.

1. Die oberen und unteren Rollen und das Zuführband sind hydraulisch. 2. Der Rotor des Hackers hat einen Durchmesser von 860 mm und ist halbgeschlossen. Im Rotor befinden sich insgesamt zehn schräg verlaufende Blätter, die über den Rotor verteilt sind. 3. Die schnell austauschbaren Stufensiebe gewährleisten eine gleichmäßige Hackspanaufnahme. 4. Im Außenring des Auswurfs und der Hackspanröhre befinden sich Blätter, die bei Verschleiß ausgetauscht werden können. In der unteren Fläche der Hackspanröhre befinden sich Wartungsluken, die geöffnet werden können. 5. Die Abfallschrauben transportieren Feinstoffe am Rotor vorbei vom Zuführband hinunter. 6. Der Hauptantriebsriemen ist ein wartungsfreier Zahnriemen. Im Auswurf befinden sich vier Keilriemen.

KESLA

TEKNISET TIEDOT · TEKNISKA DATA
TECHNICAL SPECIFICATIONS · TECHNISCHE DATEN

	C645	C645S	C645S-II	C645T-II	C645T	C645C	C645A	C860D	C860A	C1060T	C1060A
Haketusteho · Flisningseffekt · **Chip output** · Hackleistung	160	160 m³/h	160 m³/h	160 m³/h	160 m³/h	160 m³/h	160 m³/h	180 m³/h	180 m³/h	200 m³/h	200 m³/h
Polttoaineen kulutus · Bränsleförbrukning · **Fuel comsumption** · Brennstoffverbrauch	0,5 l/m³	0,5 l/m³	0,5 l/m³	0,5 l/m³	0,5 l/m³	0,5 l/m³	0,5 l/m³	0,5 l/m³	0,5 l/m³	0,5 l/m³	0,5 l/m³
Tehon tarve · Effektbehov · **Power requirement** · Kraftbedarf	100-220 kW	100-220 kW	100-220 kW	100-220 kW	100-220 kW	100-220 kW	<370 kW	<410 kW	<410 kW	260 kW	415 kW
Syöttöaukon koko · Inmatningsöppningen storlek · **Intake opening** · Grösse der Vorschubrinne	600x450 mm	600x450 mm	600x450 mm	600x450 mm	600x450 mm	600x450 mm	600x450 mm	800x600 mm	800x600 mm	1000x600 mm	1000x600 mm
Rummun halkaisija · Trummans diameter · **Drum diameter** · Rotordurchmesser	570 mm	570 mm	570 mm	570 mm	570 mm	570 mm	570 mm	860 mm	860 mm	860 mm	860 mm
Terät · Knivar · **Knives** · Messer	6	6	6	6	6	6	6	8	8	10	10
Rummun pyörimisnopeus · Trummans varvtal · **Drum rpm** · Rotor Geschwindigkeit	800-1000 rpm	800-1000 rpm	800-1000 rpm	800-1000 rpm	800-1000 rpm	800-1000 rpm	800-1000 rpm	550-600 rpm	550-600 rpm	550-600 rpm	550-600 rpm
Jännite · Driftspänning · **Electric system** · Betriebsspannung	12 V DC	12 V DC	12 V DC	12 V DC	12 V DC	12 V DC	24 V DC	24 V DC	24 V DC	12 V DC	24 V DC
Paino ilman nosturia · Vikt utan kran · **Weight w/o crane** · Gewicht ohne Kran	4700 kg	7800 kg	7900 kg	8200 kg	8900 kg	19500 kg	5760 kg	14000 kg	8000 kg	14800 kg	10200 kg
Pituus · Längd · **Length** · Länge		5540 mm	5660 mm	5660 mm	6860 mm	7750 mm	3100 mm	5306 mm	5306 mm	6270 mm	5300 mm
Leveys · Bredd · **Width** · Breite		2350 mm	2550 mm	2550 mm	2550 mm	2650 mm	2450 mm	3941 mm	3941 mm	2550 mm	2550 mm
Korkeus max. · Max. höjd · **Maximum height** · Max. Höhe		3640 mm	4000 mm	4000 mm	3640 mm	4000 mm	2900 mm	2864 mm	2864 mm	2850 mm	2750 mm
Maavara · Markfrigång · **Ground clearance** · Bodenfreiheit		360 mm	420 mm	420 mm	420 mm	600 mm				300 mm	
Akselit · Axel · **Axles** · Achsen		1	1	2	2	2	2-4		3-4	2	3-4
Torven korkeus · Flisrörets höjd · **Height of the discharge chute** · Höhe der Hackröhre		4850 mm	5300 mm	5300 mm	4850 mm		4200 mm	4900 mm	4900 mm	4850 mm	4900 mm
Kontin tilavuus · Containervolym · **Container volume** · Behältervolumen						16					
Nosturivaihtoehdot · Kranalternativ · **Loader options** · Kranalternativen	KESLA 305T, 316T, 500T, 600T , 700T						KESLA 800T, 1200T, 2009ST, 2110T	KESLA 800T, 1200T, 2009ST, 2110T, 2112T	KESLA 800T, 1200T, 2009ST, 2110T, 2112T	KESLA 305T, 316T, 500T, 600T, 700T, 800T	KESLA 800T, 1200T, 2009ST, 2110T, 2112T

Kuvissa olevissa tuotteissa voi olla lisävarusteita. Kesla pidättää itsellään oikeuden muutoksiin. *Produkterna på bilderna kan ha tilläggsutrustning. Kesla förbehåller sig rätten att göra ändringar.* ***Products on the illustrations may have accessories installed. Kesla reserves the rights to change any specifications.*** *Die auf der Abbildung dargestellten Produkte können Sonderausstattungen sein. Kesla behält sich das Recht auf Änderungen vor. oikeuden muutoksiin.*

Lisävarusteilla lisää toimivuutta
Mehr Funktionalität durch Sonderausstattungen

SKF-keskusvoitelu.
SKF-centralsmörjning.
SKF central lubrication.
SKF-Zentralschmierung.

Mallikohtaiset seulat useissa eri reikäkoossa.
Modellspecifika såll i flera olika hålstorlekar.
Model-specific screens with different hole sizes.
Modellspezifische Siebe mit mehreren Lochgrößen.

Työkalulaatikossa tärkeimmät työkalut kulkevat kätevästi mukana. Saatavilla pysty- ja vaakaversio. *De viktigaste verktygen förvaras praktiskt i verktygslådan. Finns i horisontell och vertikal version.* ***Toolbox to carry most important tools with you comfortably. Horizontal and vertical version available.*** *In der Werkzeuglade befinden sich die wichtigsten Werkzeuge und sind praktischerweise immer dabei. In horizontaler und vertikaler Version erhältlich.*

Briage-kamera on asennettavissa haketintorveen tai vaunun takaosaan. *Briage-kameran kan monteras på baksidan av flishuggarhornet eller vagnen.* ***Briage camera can be mounted onto spout or backside of a trailer.*** *Die Briage-Kamera kann auf der Hackspanröhre oder im hinteren Bereich des Wagens installiert werden.*

Tilläggsutrustning ger ökad funktionalitet
Accessories add functionality

Kyynärnojavarustelu vasen tai oikea.
Armstöd till vänster eller höger.
Right- or left-sided armrest.
Armlehne links oder rechts

C645S-II,C645T-II ja C1060T-malleihin valittavana useita eri vetosilmukkavaihtoehtoja. *Till C645S-II-, C645T-II- och C1060T-modellerna kan väljas flera olika bogseröglealternativ.* ***C645S-II, C645T-II, and C1060T models have several drawbar eye options.*** *Für die Modelle C645S-II, C645T-II und C1060T sind mehrere Zugösen erhältlich.*

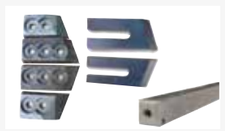

Terä-, teräpainin- ja vastateräsarjat vaurioiden varalle.
Kniv-, knivtryckstång- och motbladserier för skador.
Knife, knife holder, and pressure bar series in case of damages. *Blatt-, Blattpressen- und Liegerserien im Falle von Beschädigungen.*

Useita heitintorvivaihtoehtoja.
Flera kastarhornalternativ.
Several spout options.
Mehrere Auswurfröhren.

KESLA

THE MULTITALENT OF
FOREST TECHNOLOGY

KESLA

www.kesla.com

Kuurnankatu 24
FI-80100 JOENSUU, FINLAND
Tel. +358 207 862 841
Fax +358 13 610 0521

KESLA 2016/2